CBP

Cajas de Volumen Variable Bypass

Submittal

Características:

- Unidad terminal tipo bypass
- Cuenta con una entrada principal, una salida de descarga y una salida bypass
- Compuerta interna que permite la derivación del flujo
- Aislamiento interno para proveer absorción de ruido y resistencia térmica
- Las unidades terminales BPS pueden operarse sin controles, con control electrónico o neumático

Materiales y Acabados:

- Fabricada en lámina galvanizada
- Aislamiento interno de fibra de vidrio de 1/2"

Nombre de la obra:_____
Ubicación:_____
Arquitecto: _____
Ingeniero: _____
Contratista: _____

Presentado por:

Fecha:

Av. División del Norte N°76 Col. Memetla, Cuajimalpa México. C.P. 05330 D.F.

www.innes.com.mx

Nota: Este submittal está diseñado para demostrar dimensiones generales de dicho producto. Los dibujos de este submittal no son elaborados con la intención de especificar aspectos exactos del producto. Estos dibujos no están a escala. Innes Aire S.A. de C.V. se reserva el derecho de hacer cambios sin previo permiso.

Ninguna parte de este documento podrá ser reproducida o retransmitida de cualquier forma; siendo estas: electrónicas o mecanografeadas; incluyendo fotocopiado, grabado y/o cualquier sistema de alojamiento de información sin previo permiso de INNES AIRE S.A. DE C.V.

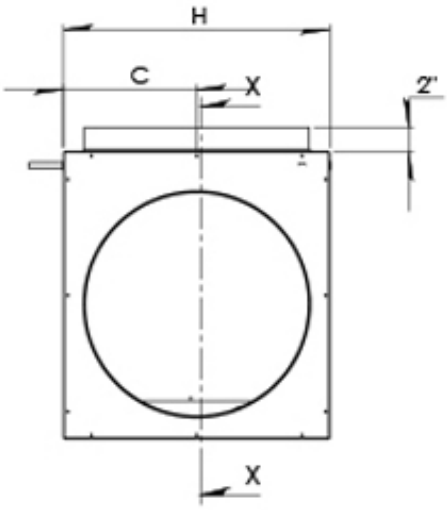

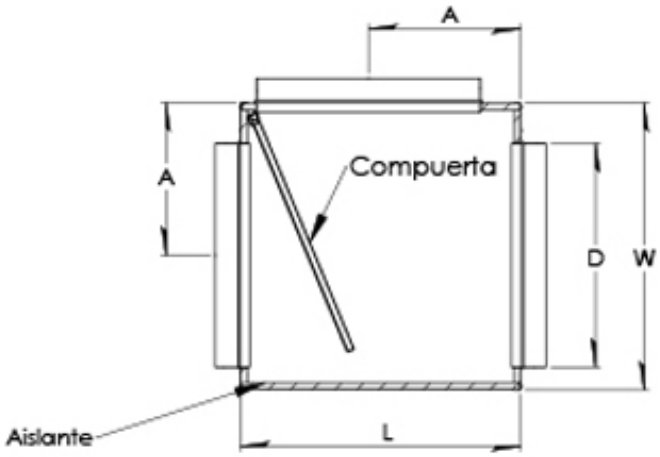

Sección X-X

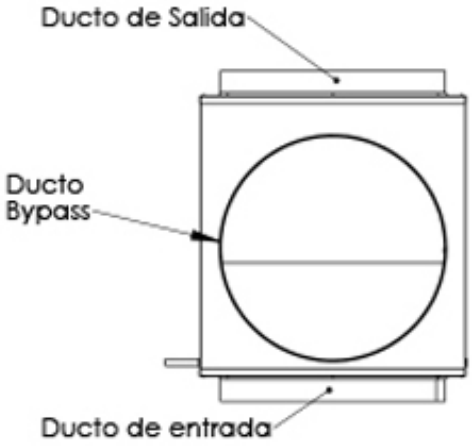

La medida del ducto D es la medida requerida la medida real de D es la medida requerida menos 1/8"

Nombre de la obra:_____
Ubicación:_____
Arquitecto: _____
Ingeniero: _____
Contratista: _____

Presentado por:

Fecha:

Av. División del Norte N°76 Col. Memetla,
Cuajimalpa México. C.P. 05330 D.F.

www.innes.com.mx

Nota: Este submittal está diseñado para demostrar dimensiones generales de dicho producto. Los dibujos de este submittal no son elaborados con la intención de especificar aspectos exactos del producto. Estos dibujos no están a escala. Innes Aire S.A. de C.V. se reserva el derecho de hacer cambios sin previo permiso.

Ninguna parte de este documento podrá ser reproducida o retransmitida de cualquier forma; siendo estas: electrónicas o mecanografeadas; incluyendo fotocopiado, grabado y/o cualquier sistema de alojamiento de información sin previo permiso de INNES AIRE S.A. DE C.V.

Tamaño de la unidad	Dimensiones								Tipo Cuello	
	A	B		C	D	H	L	W		
		Sin damper	Con damper						Redondo	Cuadrangular
6"	7 1/8	2	4 1/4	5 9/16	5 7/8	11 1/8	12 3/8	12 7/8	✓	N/D
8"	7 1/8	2	5 1/4	5 9/16	7 7/8	11 1/8	12 3/8	12 7/8	✓	N/D
10"	8 1/8	2	6 1/4	6 9/16	9 7/8	13 1/8	14 3/8	14 7/8	✓	N/D
12"	10 1/8	2	7 1/4	8 9/16	11 7/8	17 1/8	18 3/8	18 7/8	✓	N/D
14"	10 1/8	2	8 1/4	8 9/16	13 7/8	17 1/8	18 3/8	18 7/8	✓	N/D
16"	12 1/8	2	9 1/4	10 9/16	15 7/8	21 1/8	22 3/8	22 7/8	✓	N/D
18"	12 1/8	2	10 1/4	10 9/16	17 7/8	21 7/8	22 3/8	2 7/8	✓	N/D

Nombre de la obra:_____
Ubicación:_____
Arquitecto: _____
Ingeniero: _____
Contratista: _____

Presentado por:

Fecha:

Av. División del Norte N°76 Col. Memetla,
Cuajimalpa México. C.P. 05330 D.F.

www.innes.com.mx

Nota: Este submittal está diseñado para demostrar dimensiones generales de dicho producto. Los dibujos de este submittal no son elaborados con la intención de especificar aspectos exactos del producto. Estos dibujos no están a escala. Innes Aire S.A. de C.V. se reserva el derecho de hacer cambios sin previo permiso.

Ninguna parte de este documento podrá ser reproducida o retransmitida de cualquier forma; siendo estas: electrónicas o mecanografeadas; incluyendo fotocopiado, grabado y/o cualquier sistema de alojamiento de información sin previo permiso de INNES AIRE S.A. DE C.V.